tecnotermica s.r.l.
COSTRUZIONI TERMOMECCANICHE

43031 BAGANZOLA (PARMA)
Strada Baganzola N° 93/A
Tel. 0521 986003 - Fax. 0521 983826
E-mail: tecnotpr@libero.it

TECNOPRESS TP R.

GENERATORE DI VAPORE IN ESECUZIONE SEMIFISSA ORIZZONTALE CON INVERSIONE DI FIAMMA IN CAMERA DI COMBUSTIONE CILINDRICA « BAGNATA », MONOBLOCCO, CARENATURA PARALLELEPIPEDA PER SPEDIZIONE CON CONTAINER. POSSIBILITA COSTRUTTIVE DA KG/H 340 A KG/H 5.100 DI VAPORE.

GENERATEUR DE VAPEUR EN EXECUTION SEMI FIXEE HORIZONTALE AVEC INVERSION DE FLAMME EN CHAMBRE DE COMBUSTION CYLINDRIQUE « BAIGNEE », MONOBLOC, CARENAGE PARALLELEPIPEDE POUR ENVOI EN CONTAINER. POSSIBILITES CONSTRUCTIVES DE KG/H 340 A KG/H 5.100 DE VAPEUR.

STEAM GENERATOR SEMI FIXED HORIZONTAL EXECUTION WITH FLAME REVERSION IN CYLINDRICAL « WET » COMBUSTION CHAMBER, MONOBLOC, PARALLELEPIPED FAIRING FOR SENDING IN CONTAINER. CONSTRUCTIVE POSSIBILITIES FROM KG/H 340 UNTIL KG/H 5.100 OF STEAM.

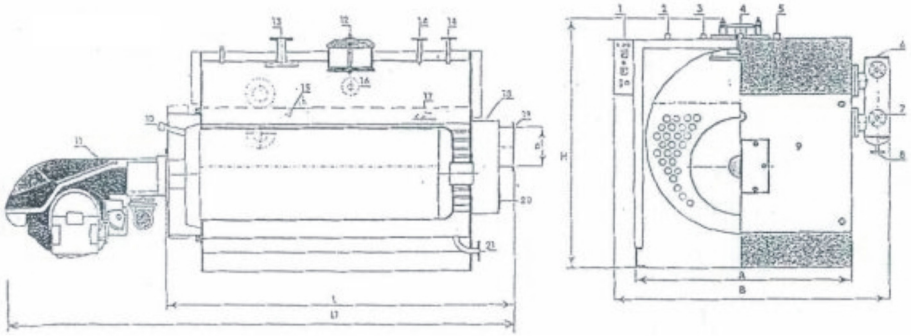

TP. R. MODEL			20	30	40	50	60	80	100	120	150	175	200	250
Nominal capacity		KW	232	349	465	581	698	930	1.163	1.395	1.744	2.035	2.326	2.907
		Kcal / h. x 1000	200	300	400	500	600	800	1000	1.200	1.500	1750	2000	2.500
Furnace capacity		KW	261	391	521	651	782	1.040	1.303	1.563	1.954	2.279	2.605	3.256
		Kcal / h. x 1000	224	336	448	560	672	896	1.120	1.344	1.680	1.960	2.240	2.800
Steam production (1)	Normal	Kg. / h.	340	500	660	830	1.000	1.325	1.650	2.000	2.500	2.900	3.300	4.200
	Max.	Kg. / h.	380	550	700	860	1.100	1.400	1.700	2.100	2.600	3.100	3.500	4.400
Steam chamber pressure mm. CA			30	25	35	35	50	55	65	70	75	75	80	90
Water contents	Total	lt.	725	930	1.115	1.410	1.655	2.070	2.480	3.010	3.590	3.950	4.550	6.230
	At level	lt.	490	645	770	960	1.125	1.435	1.710	2.040	2.420	2.755	3.160	4.190
DIMENSIONS	A	mm.	1.100	1.250	1.250	1.450	1.450	1.600	1.600	1.800	1.800	1.950	1.950	2.100
	B	mm.	1.500	1.650	1.680	1.850	1.850	2.000	2.000	2.200	2.200	2.400	2.400	2.550
	H	mm.	1.450	1.520	1.520	1.700	1.700	1.850	1.850	2.100	2.200	2.250	2.250	2.400
	L	mm.	2.330	2.480	2.780	2.730	3.030	3.070	3.390	3.480	3.940	3.950	3.490	3.550
	L1	mm.	2.550	2.600	2.900	3.000	3.350	3.400	3.850	3.900	3.940	4.100	4.800	5.350
CONNECTIONS	Chimney	mm.	250	250	250	300	300	350	350	400	400	450	450	550
	Steam intake	DN	32	32	40	40	50	50	65	65	80	80	80	100
	Water Suction		1"1/4	1"1/4	1"1/4	1"1/4	1"1/4	1"1/4	1"1/4	DN 40	DN 40	DN 40	DN 40	DN 40
	Water Delivery		1"1/4	1"1/4	1"1/4	1"1/4	1"1/4	1"1/4	1"1/4	DN 32	DN 32	DN 32	DN 32	DN 32
	Discharge	DN	32	32	32	32	32	32	32	32	32	32	32	40
ELECTROPUMP	Power	Hp	7,5	7,5	7,5	10	10	10	10	10	10	10	10	10
Weight (empty)		Kg.	1.850	2.250	2.550	3.100	3.300	4.300	5.000	5.100	6.050	7.450	8.100	9.500